OBUDOWA DŹWIĘKOCHŁONNA

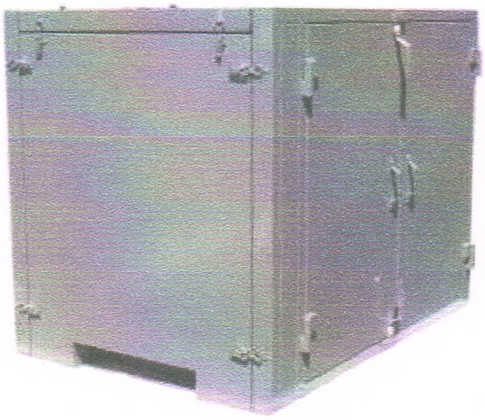

Na życzenie Klienta, dmuchawy z napędem pasowym mogą być kompletowane z obudową dźwiękochłonną. Obudowa redukuje hałas wytwarzany przez dmuchawę o 15-20 dB.

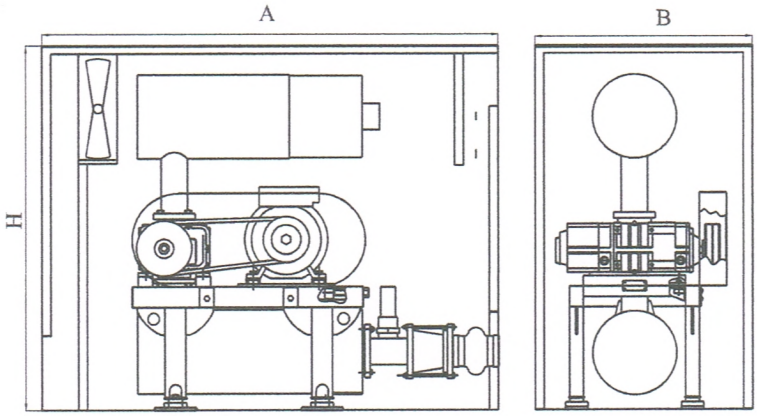

Wymiary gabarytowe dmuchaw z napędem pasowym z obudową

	Wymiary (nie więcej niż), mm			
Dmuchawy	A, mm	B, mm	H, mm	Masa, kg
GM 3S GM 4S GM 7L	1330	810	1105	150
GM 10S GM 15L GM 25S	1700	1060	1350	210
GM 30L	1950	1190	1595	300
GM 35S GM 50L GM 60S GM 80L	2080	1150	1980	450
2AF49	1450	810	1190	170
2AF51 2AF53	1700	1060	1350	210